Für diese Zeichnung behalten wir uns alle Rechte, auch für den Fall der Patenterteilung und der Eintragung eines anderen gewerblichen Schutzrechtes, vor. Missbräuchliche Verwendung, wie insbesondere Vervielfältigung und Weitergabe an Dritte ist nicht gestattet, sie kann zivil- und strafrechtlich geahndet werden. © werk14

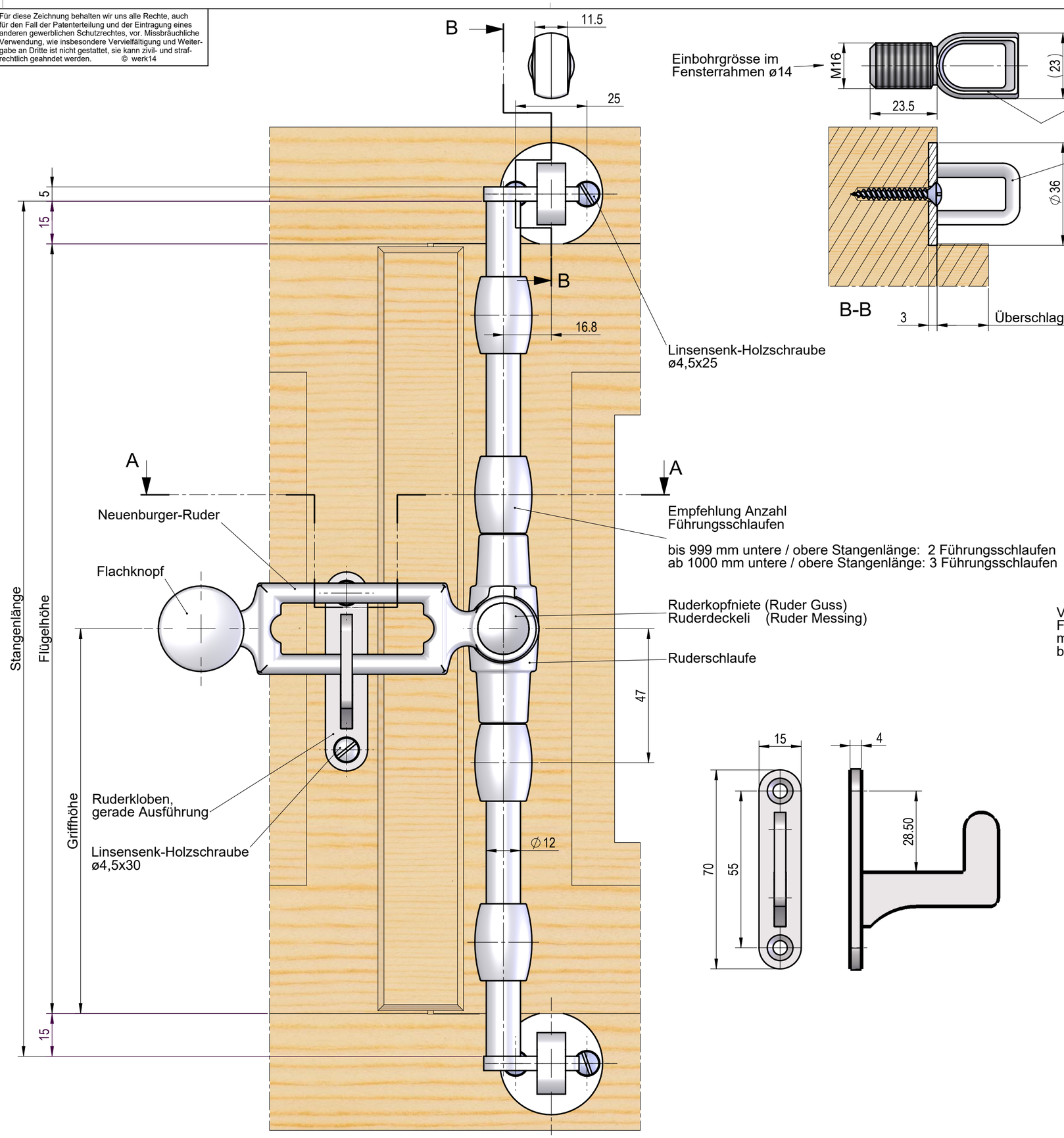

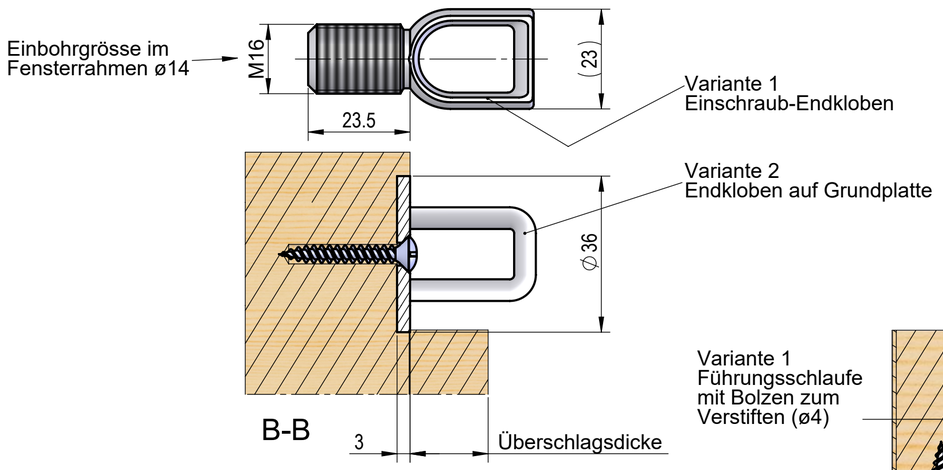

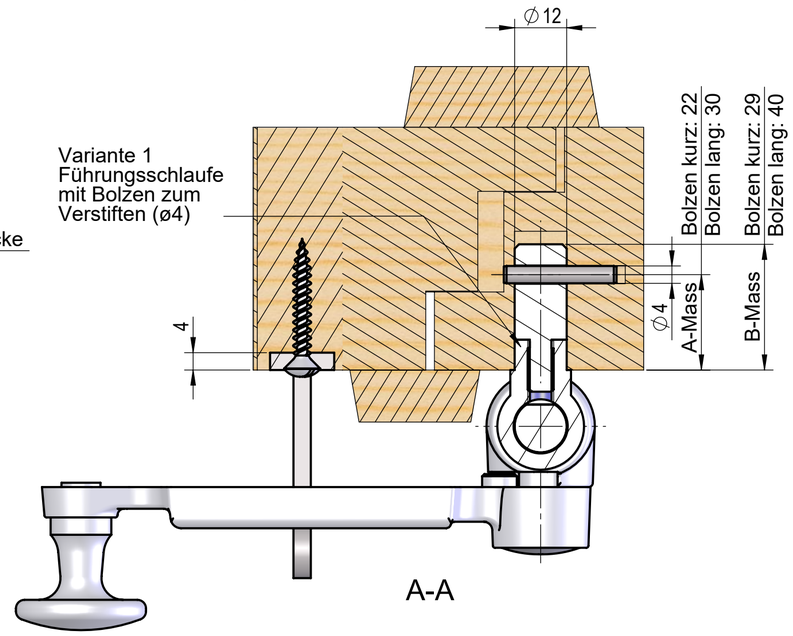

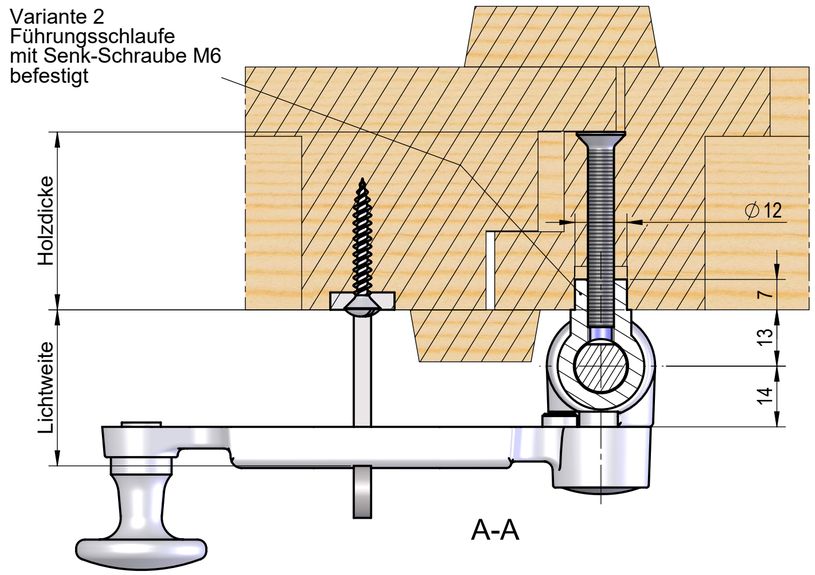

Aenderungen -				
Beschreibung Espagnolette; 2 flüglig Montageplan Typ A	Massstab %	Ersteller	29.11.2011	HeS
		Geändert	5.8.2021	mz
		Format	Anz. Blatt	Blatt Nr.
		A2	1	1
werk14 www.werk14.ch	Zeichnungs Nr. 2--			Rev. d

CAD-System: SolidWorks